Niniejszy rysunek stanowi informacje o produktach THALE Sp. z o.o. Sp. K. i warunkach ich zastosowania, został opracowany na podstawie dokumentacji technicznej THALE Sp. z o.o. Sp. K., nie stanowi projektu w rozumieniu właściwych przepisów

Podpora pod agregat i pompę ciepła wym.1638x1080x480
max. 2x waga 213kg

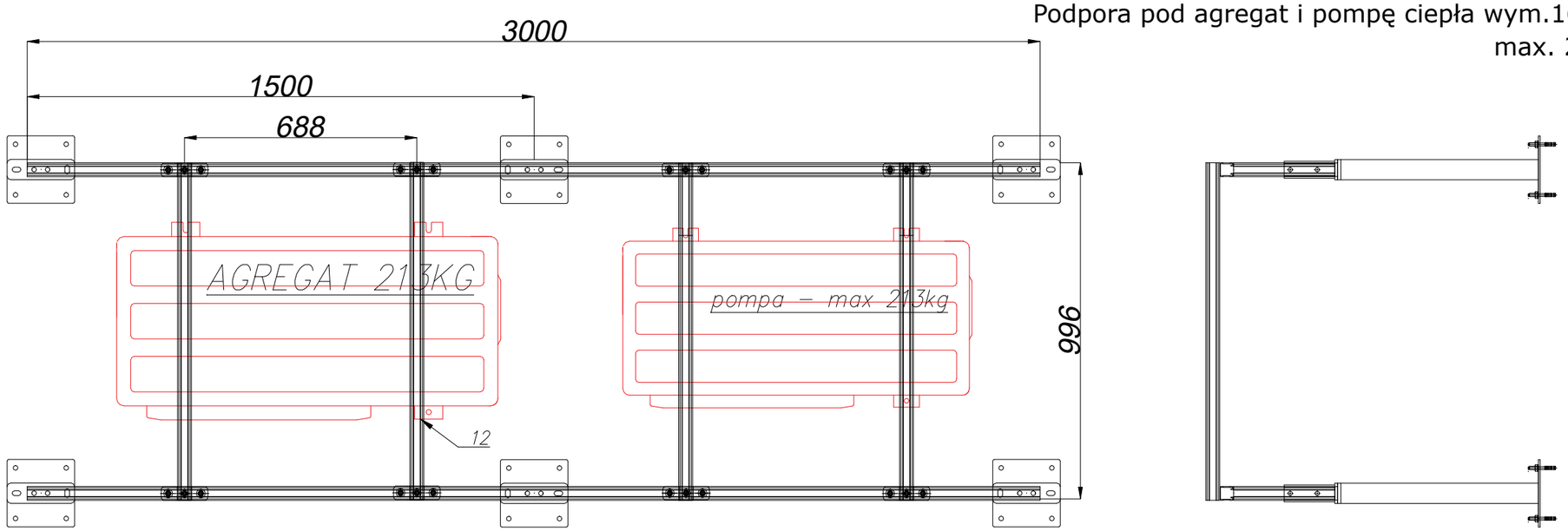

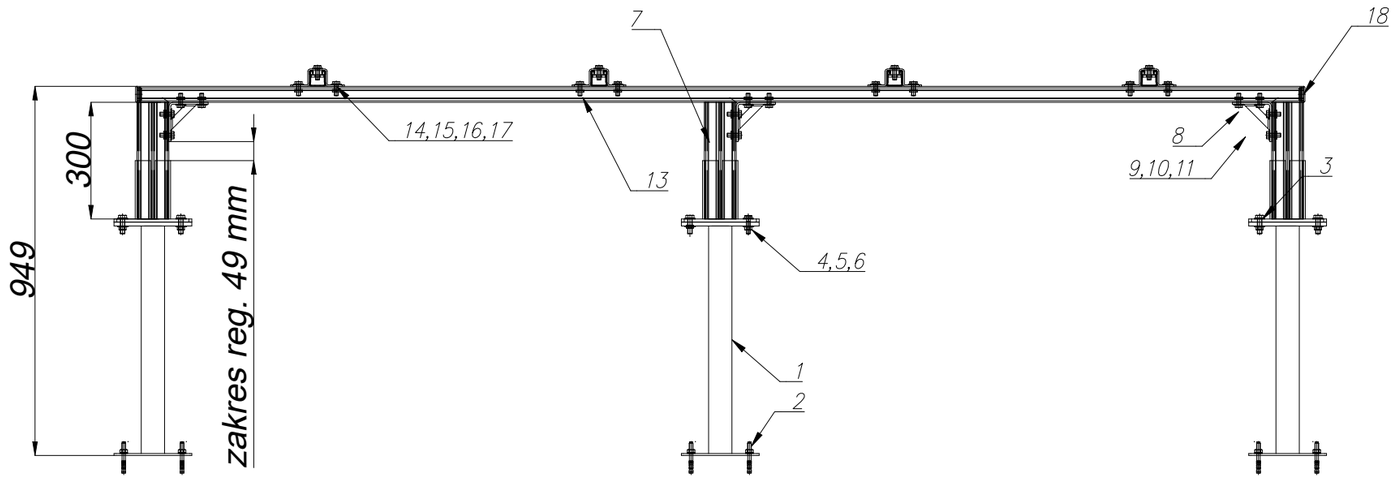

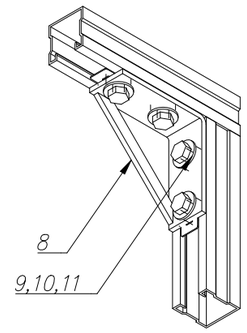

2	Podpora pod agregat wym.1638x1080x48 i pompę ciepła max. 2x waga 213kg			
Lp.	**Oznaczenie do zamówienia**	**Numer katalogowy**	**Nazwa**	**Ilość dla jednej podpory**
1	OG-PDPZ-200-60	81260204101	Podpora dachowa z profilem zamkniętym 60x60	6,00
2	ULS8X75	81431080750	Kotwa rozporowa ULS 8X75mm	24,00
3	XP-ST-SMF-D	81120041828	Stopa ST-SD profilu podwójnego MF SKR	6,00
4	XP-105-M12X60	81402120608	Śruba 105 6-kąt. M12X60	12,00
5	XP-PD-12	81480101208	Podkładka M12 fi 13mm śr. 26mm	24,00
6	XP-144-M12	81490012008	Nakrętka 6-kąt. 144 M12	12,00
7	XP-SD-MF2,5-2000	80841822528	Profil podwójny MF2,5 2000mm	1,00
8	XP-XZ7-MF	81141070018	Kształtka XZ7 90 profilu szer. 41mm	6,00
9	XP-105-M10X30	81402100308	Śruba 105 6-kąt. M10X30	24,00
10	XP-PD-10	81480101008	Podkładka M10 fi 10,5mm śr. 26mm	24,00
11	XP-EZP-MF-M10	81140411008	Nakrętka ślizgowa EZP M10 profilu szer. 41mm	24,00
12	XP-SZ-MF2,5-3000	80741412538	Profil MF2,5 3000mm	2,00
13	XP-SZ-MF2,5-4000	80741412548	Profil MF2,5 4000mm	1,00
14	XP-XK-MF	81141410008	Kształtka kapeluszowa XK profilu MF	8,00
15	XP-105-M10X30	81402100308	Śruba 105 6-kąt. M10X30	24,00
16	XP-PD-10	81480101008	Podkładka M10 fi 10,5mm śr. 26mm	24,00
17	XP-EZP-MF-M10	81140411008	Nakrętka ślizgowa EZP M10 profilu szer. 41mm	24,00
18	ZS-MF	81101414105	Zaślepka profilu MF	4,00

Kotwienie do betonu klasy min. C20/25

Wszystkie wymiary należy zweryfikować na budowie.
Dobrane mocowania oraz ich obciążenia na obiekt należy uzgodnić z konstruktorem obiektu.
Elementy wystawione na działanie warunków atmosferycznych lub korozyjnych zaleca się wykonać w ocynku ogniowym, powłoce Ultra Cover XP lub w stali nierdzewnej.
W przypadku podpór dachowych i pokrycia dachu papą, pod stopami należy stosować papę o minimalnej temp. spływalności 120°C.

niczuk

OPRACOWAŁ:
inż. Sylwester Krzemiński

TYTUŁ RYSUNKU:
Podpora pod agregat i pompę ciepła

INWESTYCJA / WYKONAWCA:
UW Wasilków

FORMAT:	SKALA:	DATA:	NR PROJ.:	NR RYS.:
A3		31/3/25	702_3_25_PR Podpora pod centralę i pompę 1	A3 Horizontal